スピンドル

用　　途　エアツール用部品

内　　容　・ＶＡ前はボス部と小穴部の肉厚が薄いためボス部の型出しは不可能であったがＶＡ後はボスの形状変更を行い、肉厚を確保、型出し化によりボス部加工レスとした。

経　　緯

VA前

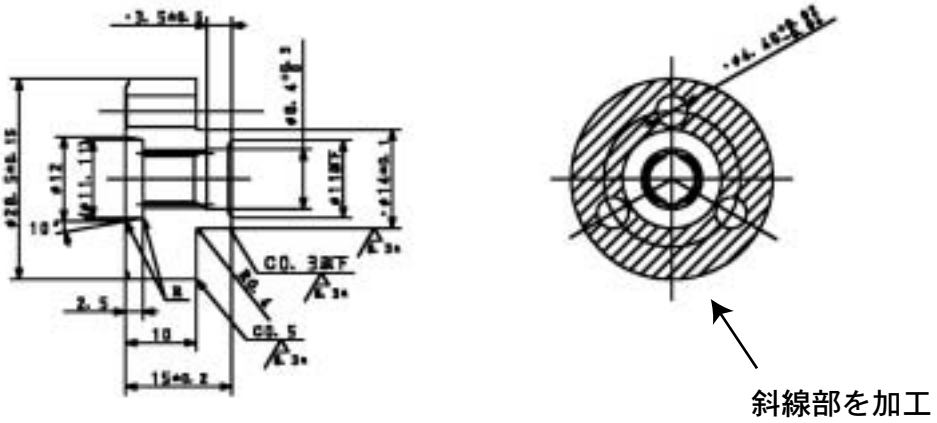

VA後

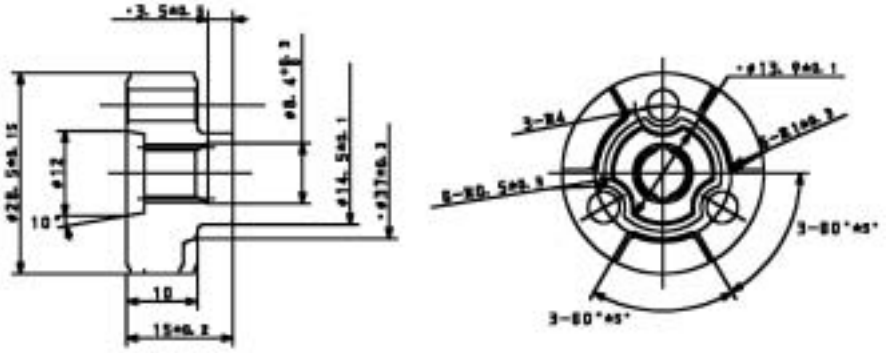

ＶＡ効果　・約20％の製造コスト低減